Ե.Բ ԲԱՐԱՎՈՐ Բմ-1;Բմ-2

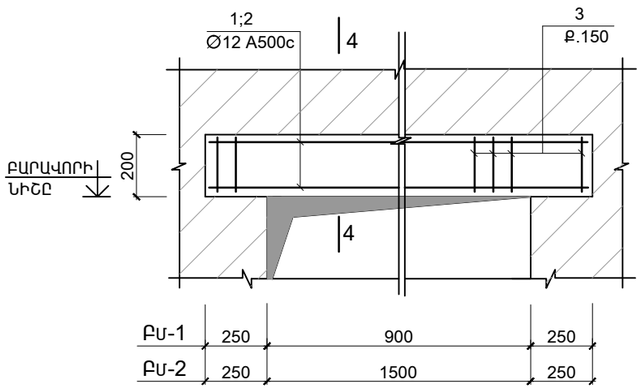

ԳՈՅՈՒԹՅՈՒՆ ՈՒՆԵՑՈՂ ՊԱՏԻ ՄԵՋ ԲԱՑՎԱԾՔԻ ԼՐԱՑՄԱՆ ՕՐԻՆԱԿ

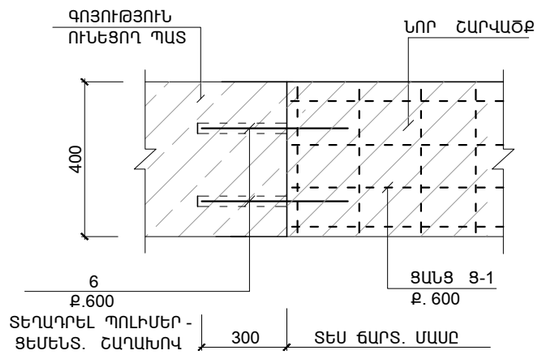

Ց - 1*

(1.0 ԳԾ.Մ ՀԱՄԱՐ)

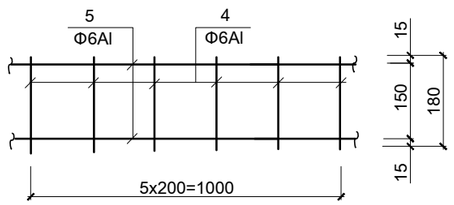

ՑԱՆՑ Ց - 1 (1.0 ԳԾ.Մ ՀԱՄԱՐ)

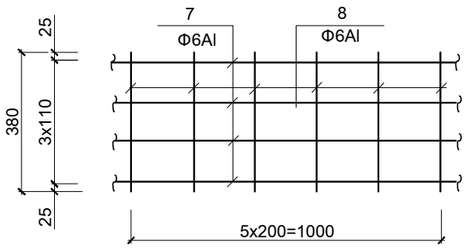

4 - 4

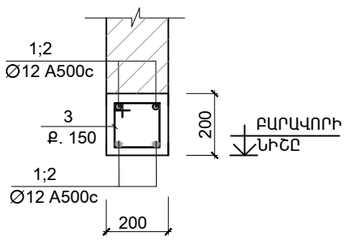

ՏԱՐՐԵՐԻ ՄԱՍՆԱՑՈՒՑԱԿ

ԴԻՐՔ	ԷՍՔԻԶ
3	250 / 150 / 250 / 150

ՄԱՍՆԱԳԻՐ

ԴԻՐՔ	ՆՇԱՆԱԿՈՒՄԸ	ԱՆՎԱՆՈՒՄԸ		ՔԱՆ.	ՔԱՇԸ ՄԻԱՎՈՐԻ ԿԳ.	ԾԱՆՈԹ. ԸՆԴ. ԿԳ.
	ՄԻԱՁՈՒՅԼ Ե.Բ ԷԼ_ԵՐ					
		Ե.Բ ԲԱՐԱՎՈՐ Բմ-1	(9 ՀԱՏ)			
1	ГОСТ Р 52544 - 2006	Φ12 A500C	L = 1400	4	1.26	5.0
3	-"-	Φ6 A-IC	L = 800	10	0.18	1.8
	ՆՅՈՒԹԸ՝	ԲԵՏՈՆ B 15				0.06 (Մ³)
		Ե.Բ ԲԱՐԱՎՈՐ Բմ-2	(2 ՀԱՏ)			
2	ГОСТ Р 52544 - 2006	Φ12 A500C	L = 1600	4	1.44	5.8
3	-"-	Φ6 A-IC	L = 800	12	0.18	2.2
	ՆՅՈՒԹԸ՝	ԲԵՏՈՆ B 15				0.07 (Մ³)
	ՄԵՏԱՂԱԿԱՆ ԷԼ-ԵՐ					
		ՑԱՆՑ Ց-1*	(360.0 ԳԾ.Մ)			
5	ГОСТ Р 52544 - 2006	Φ6 A-IC	L = 1000	2	0.22	0.44
4	-"-	Φ6 A-IC	L = 180	6	0.04	0.24
				ԸՆԴ. (1.0 ԳԾ.Մ)		0.68
		ՊԱՏԻ ԲԱՑՎԱԾՔՆԵՐԻ ԼՐԱՑՈՒՄ				
6	ГОСТ Р 52544 - 2006	Φ12 A500C	L = 500	24	0.45	10.8
				ԸՆԴ.		10.8
		ՑԱՆՑ Ց - 1	(17.0 ԳԾ.Մ)			
7	ГОСТ Р 52544 - 2006	Φ6A-Ic	L = 1000	4	0.22	0.88
8	-"-	Φ6A-Ic	L = 380	5	0.08	0.42
				ԸՆԴ. (1.0 ԳԾ.Մ)		1.3

ՄԵՏԱՂԻ ԾԱԽՍԻ ԱՄՓՈՓԱԳԻՐԸ ՄԵԿ ԷԼ-ՏԻ ՀԱՄԱՐ ; ԿԳ

ԷԼ - ՏԻ ՄԱԿՆԻՇԸ	ԱՄՐԱՆԱՅԻՆ ՏԱՐՐԵՐ						ԸՆԴ. ԾԱԽՍԸ
	ԱՄՐԱՆԻ ԴԱՍԸ						
	A-IC			A500C			
	ГОСТ Р 52544-2006						
	Φ6		ԸՆԴ.	Φ12		ԸՆԴ.	
Բմ-1	1.8		1.8	5.0		5.0	6.8
Բմ-2	2.2		2.2	5.8		5.8	8.0

ԾՐԱԳՐԻ ԱՌԱՋԱԴՐԱՆՔ՝ TGQ-02			
ՆԱԽԱԳԾ.	ԱՂԱՋԱՆՅԱՆ Լ.		
ՊԱՇՏՈՆ	ԱԶԳԱՆՈՒՆ	ՍՏՈՐԱԳՐ.	

ԼԻՃՔԻ ՀԱՄԱՅՆՔԻ ԿԵՆՏՐՈՆԻ ՎԵՐԱԿԱՌՈՒՑՈՒՄ ՄԱՆԿԱՊԱՐՏԵԶԻ ՏԵՂԱԿԱՅՈՒՄՈՎ

ԿՈՆՍՏՐՈՒԿՏՈՐԱԿԱՆ ՄԱՍ

ՓՈՒԼ	ԹԵՐԹ	ԹԵՐԹԵՐ
ԱՆ	ԵԿ-6	11

Ե.Բ ԲԱՐԱՎՈՐՆԵՐ (ՄԻԱՁՈՐՄՆԵՐ)

ՃԱՐՏԱՐԱՊԵՏԱԿԱՆ ԷՎՐՈՍ ՍՊԸ ENGINEERING EVROS LLC